自由勾配側溝　新登場!!

CH 可変側溝 90°　コーナー

KAWANO CONCRETE PRODUCTS

コーナー部もプレキャスト製品で
簡単に施工できないだろうか？

このような声に
対応いたしました!!

◆本体図面及び寸法表

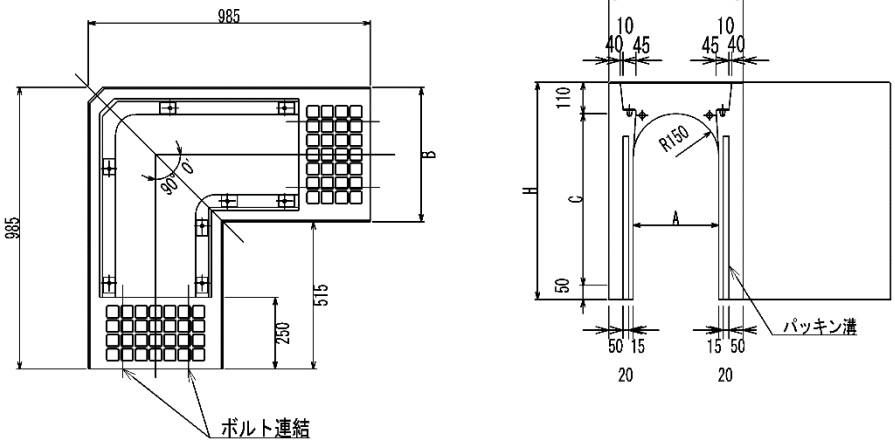

◆ふた図面及び寸法表

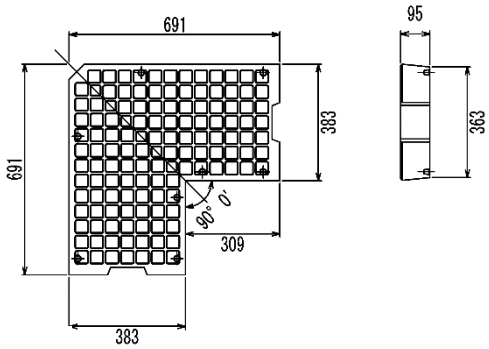

呼び名	寸法（mm）		参考質量 (kg)
A × C	B	H	
300×300	470	460	339
300×400		560	399
300×500		660	459
300×600		760	519
300×700		860	579

※300 サイズのみの対応となります。

呼び名	参考質量 (kg)
300	87

※価格・詳細等につきましては
お気軽にお問い合わせください。

プレキャスト化により納期短縮!!

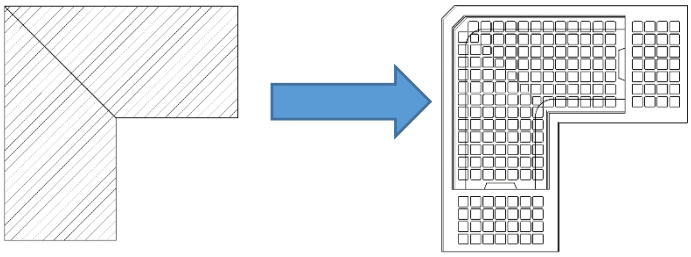

調整用製品のカット
または現場打ち

本製品 1 個

名刺貼付欄

カワノCH側溝(横断用)に大型サイズ　新登場!!

KAWANO CONCRETE PRODUCTS

自由勾配側溝CH可変側溝 横断Ⅱ型 T-25

特　長

- 角かけを防止するために、上面は鉄板で保護しております。
- 従来の縦断タイプと製品幅（B）が同じで、模様付きとなっておりスマートな施工が可能となりました。

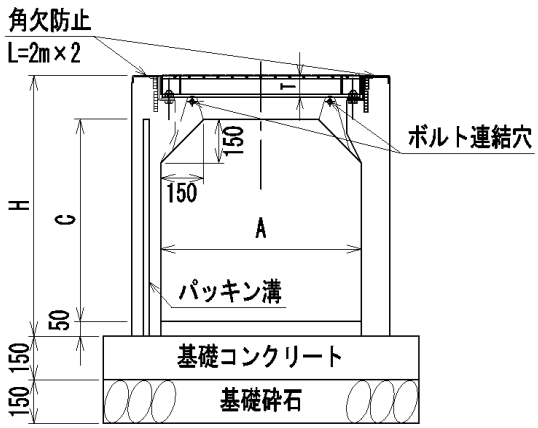

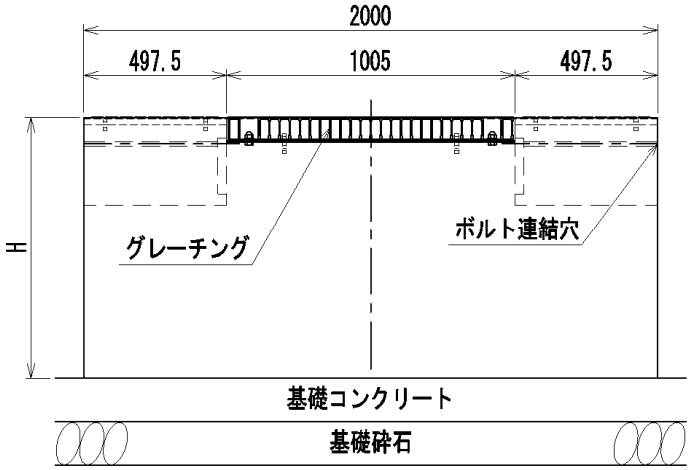

※この図面は標準図ですので、現場に応じて適宜設計してください。

呼び名 A × C	寸法 H (mm)	参考質量 (kg)
700 × 700	900	1,240
700 × 800	1,000	1,338
700 × 900	1,100	1,437
700 × 1,000	1,200	1,535
700 × 1,100	1,300	1,633
700 × 1,200	1,400	1,732
700 × 1,300	1,500	1,830
700 × 1,400	1,600	1,929
700 × 1,500	1,700	2,027
800 × 800	1,010	1,452
800 × 900	1,110	1,555
800 × 1,000	1,210	1,658
800 × 1,100	1,310	1,762
800 × 1,200	1,410	1,865
800 × 1,300	1,510	1,968
800 × 1,400	1,610	2,072
800 × 1,500	1,710	2,175

呼び名 A × C	寸法 H (mm)	参考質量 (kg)
900 × 900	1,120	1,671
900 × 1,000	1,220	1,779
900 × 1,100	1,320	1,887
900 × 1,200	1,420	1,995
900 × 1,300	1,520	2,102
900 × 1,400	1,620	2,210
900 × 1,500	1,720	2,318
1,000 × 1,000	1,230	1,857
1,000 × 1,100	1,330	1,965
1,000 × 1,200	1,430	2,073
1,000 × 1,300	1,530	2,180
1,000 × 1,400	1,630	2,288
1,000 × 1,500	1,730	2,396

調整用も対応可能です!!

※調整用・グレーチングも含め
製品仕様の詳細・価格等につきましては
お気軽にお問い合わせください。

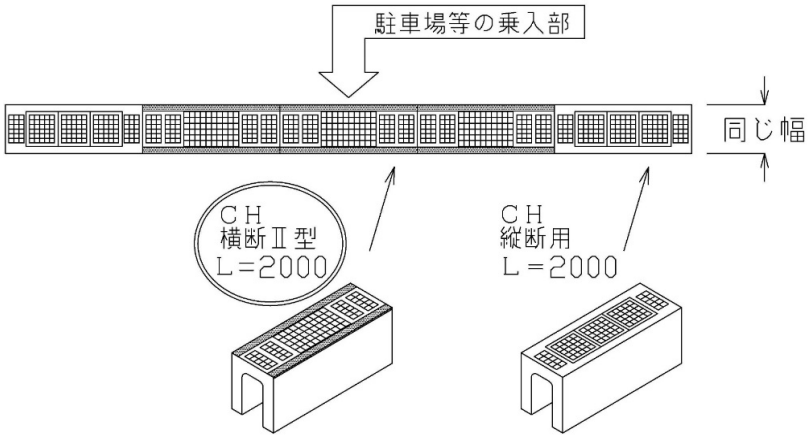

名刺貼付欄